RAM SFI
3 ΑΞΟΝΕΣ ΟΡΙΖΟΝΤΙΑ ΚΟΠΗ ΜΕ ΠΑΛΙΝΔΡΟΜΙΚΟ ΜΕΤΑΛΛΙΚΟ ΝΗΜΑ

SFI: Βασικά χαρακτηριστικά

Τομείς εφαρμογής: Κατασκευή, Μόνωση, Ταπετσαρία, Συσκευασία, Αυτοκινητοβιομηχανία.
Κατασκευή με επίκεντρο την ποιότητα και την αξιοπιστία στον χρόνο.

Στιβαρή κατασκευή και ευπροσάρμοστη: επιτρέπει υψηλή ακρίβεια κοπής και την απόκτηση κοφτερών ακμών σε μια μεγάλη ποικιλία υλικών, όπως αφρούς πολυουρεθάνης όλων των πυκνοτήτων (PU), Πετροβάμβακα (Rockwool), Πολυεθυλένιο (PE), Διογκωμένη πολυστερίνη (EPS), EVA FOAM, Rebonded / Chip Foam.
Υψηλή ταχύτητα κοπής, ελάχιστη σκόνη σε συνδυασμό με μεγάλη ακρίβεια στην εκτέλεση.
Μειωμένη συντήρηση.

SFI: ΠΛΕΟΝΕΚΤΗΜΑΤΑ

ΠΟΙΟΤΗΤΑ ΧΩΡΙΣ ΣΥΜΒΙΒΑΣΜΟΥΣ

Το κοπτικό SFI είναι η τέλεια σύνθεση υψηλής ταχύτητας κοπής και ευκολία χρήσης, επιτρέπει την ακριβή κοπή των προφίλ σε σύνθετα σχήματα πολύ γρήγορα.

Οι διαδρομές κοπής σχεδιάζονται στο CAD RAM, το οποίο προσφέρει ευρεία συμβατότητα και ικανότητα εισαγωγής, εξαγωγής και διαχείρισης αρχείων με επέκταση DXF: η ευελιξία και η απόδοση είναι το σύνθημα!

Το μειωμένο κόστος λειτουργίας ήταν ένα βασικό σημείο εστίασης κατά τη φάση του σχεδιασμού. Το καινοτόμο σύστημα εξισορρόπησης χωρίς αντίβαρα επιτρέπει τη βέλτιστη ισορροπία βάρους μεταξύ της κινητής δομής καθιστώντας την ελαφρύτερη σε σχέση με την εξισορρόπηση με μηχανικά αντίβαρα. Το πλεονέκτημα που προσφέρει έχει να κάνει με την ταχύτερη κίνηση και την μειωμένη κατανάλωση ενέργειας μέσω της μείωσης των μαζών που διακινούνται.

Η δοκιμασμένη αξιοπιστία εξασφαλίζεται με την αρτιότητα του έργου και την προσοχή στη λεπτομέρεια: το μοναδικό σύστημα της πολλαπλής έδρασης διασφαλίζει την μέγιστη ακαμψία ακόμη και σε υψηλές ταχύτητες κατά τη διάρκεια της λειτουργίας.

Το κοπτικό SFI 550 είναι εξοπλισμένο με περιστρεφόμενο τραπέζι που χρησιμοποιείται για την εφαρμογή του κόντρα-περιγράμματος (δεύτερη κοπή).

Διαστάσεις (mm)

ΜΗΧΑΝΗΜΑ

ΥΛΙΚΟ (standard)

ΣΥΝΟΛΟ

ΜΕ ΤΑ ΠΡΟΣΤΑΤΕΥΤΙΚΑ

ΜΕΓΙΣΤΟ

ΠΛΑΤΟΣ (mm)

3550

4745

2200

ΜΗΚΟΣ (mm)

3900

4745

2200

ΥΨΟΣ (mm)

3300

=

1300

LAYOUT:

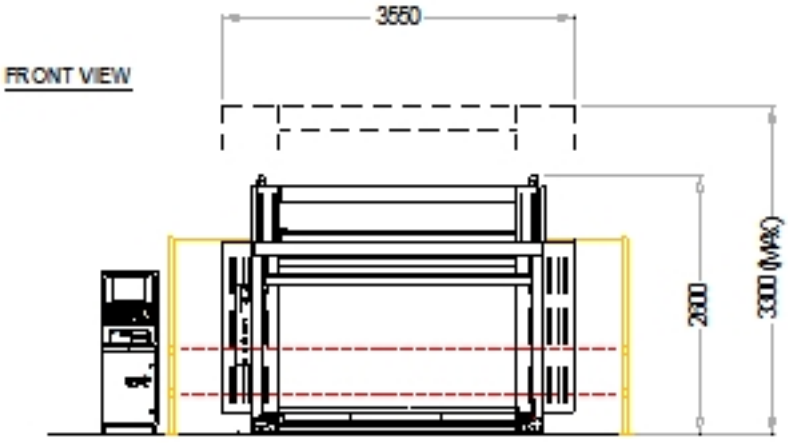
FRONT VIEW
3550
2000
3300 (MAX)

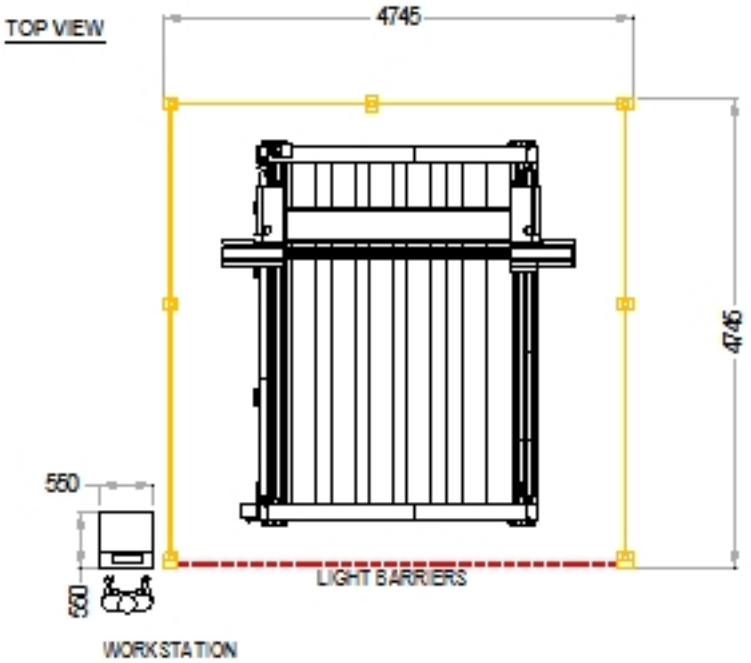
TOP VIEW
4745
4745
550
550
LIGHT BARRIERS
WORKSTATION

RAM
ELETTRONICA
CUTTING SYSTEMS

RESHAPING THE WORLD OF CUTTING
PASSIONE PER LA PERFORMANCE TECNOLOGICA